8 800 250 82 92 info@lavoroeco.ru

Lavoro eco

Котлы с удлиненной топкой

топкой > серия М

Котел Lavoro серии М - это **современный стальной водогрейный** котел, работающий в энергонезависимом режиме, предназначен для отопления жилых и небольших производственных помещений, а также для приготовления горячей воды (ГВС). В качестве топлива используется древесина и различные виды топливных брикетов.

За счет того, что в котел может быть **установлен механический** регулятор тяги FR124 (опция), который управляет подачей воздуха, значительно увеличивается длительность горения топлива на одной закладке, а также уменьшается его расход.

Принцип работы котлов серии М основан на том, что котел нагревает воду до **заданной температуры** путем подконтрольной подачи воздуха в топку, при достижении которой плавно переходит в режим тления (экономии)

Котел работает как в закрытых так и в открытых системах отопления, выполнен из **стали марки 09Г2С толщиной 4 мм**. Все стенки и перегородки котла водонаполнены. Котел оснащен большими и удобными дверцами с механизмом затяжки плотности прилегания. Благодаря этому его **удобно чистить и обслуживать**, уплотнительный шнур используется керамический. Также все котлы оборудованы местом для установки электрического ТЭНа.

Все поверхности котлов Lavoro серии М **снаружи утеплены негорючим** базальтовым материалом - это позволяет снизить теплопотери котла через внешние стенки теплообменника.
Котлы Lavoro серии М обладают большими размерами загрузочной камеры - это позволяет **увеличить время** работы на одной закладке топлива.

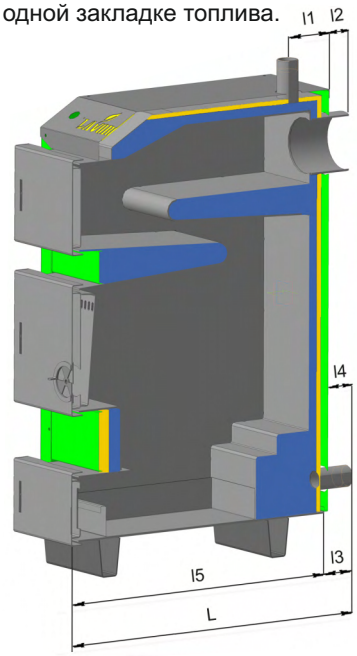

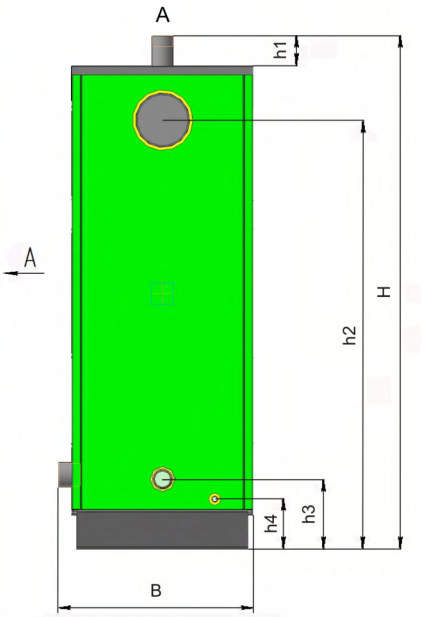

Обзор котла

Тех. паспорт

Характеристики	М-10	М-15	М-20	М-25	М-30
Тепловая мощность, кВт	10	15	20	25	30
Площадь отапливаемых помещений, м²	100	150	200	250	300
Тип топлива	Брикетированный торф, дрова — основной тип Влажность любого типа топлива не выше 25%				
Максимальная длина поленьев, мм	440	500	500	500	600
Среднечасовой расход дров в отопительный период, кг/час	1,9	2,9	3,8	4,8	5,8
Объём воды в Котле, л	63	69	74	81	90
Объем воды в контуре горячего водоснабжения (ГВС) в пределах Котла, л	2	2,5	3	3,5	4
Присоединительные патрубки Котла:					
- подающий и обратный трубопроводы, Ду, мм	40 (наружная резьба G1 ½ - B ГОСТ 6357)				
- спускные трубопроводы, Ду, мм	25 (наружная резьба G1- B ГОСТ 6357)				
- штуцер подсоединения ТЭНа, мм	40 (внутренняя резьба G 1 ½ - B ГОСТ 6357)				
- подающий и обратный трубопроводы ГВС, Ду, мм	15 (наружная резьба G1/2- B ГОСТ 6357)				
Диаметр дымохода наружный, мм	133				
Объем топочной камеры, л	45	50	62	73	88
Проем топочной камеры (ВхШ), мм:	190x310		270x310		
Высота дымовой трубы (рекомендованная), м	7	7,5	8	8,5	9
КПД при номинальной мощности не менее, %	82				
Min/max температура теплоносителя, °С	55/90				
Максимально допустимое рабочее давление, МПа:					
в гидравлическом контуре Котла	0,25				
в гидравлическом контуре ГВС	0,4				
Масса Котла, кг	142	154	162	170	196
Рекомендуемая мощность ТЭНа, кВт	3	3	3	4,5	4,5
Габаритные (максимальный габарит) и присоединительные размеры Котла, мм:					
H	1030	1030	1110	1180	1180
h_1	75	75	75	75	75
h_2	830	830	910	980	980
h_3	160	160	160	160	160
h_4	115	115	115	115	115
B	450	450	450	450	450
L	740	800	800	790	900
l_1	75	75	75	75	75
l_2	65	65	65	65	65
l_3	65	65	65	65	65
l_4	35	35	35	35	35
l_5	625	685	685	675	785

Ренат Шарифкулов

Станислав Ширкин

Смотрите на YouTube